# 大会開催に際しての注意事項

日本女子テニス連盟 兵庫県支部

大会に出場されます皆さまの健康と安全確保を目的とした予防措置として
行政機関等の指導に則った下記の内容についてご案内いたします。

**※　試合会場には、コーチや応援の方のご来場はお断りいたします。**
（　選手・協賛スタッフ・運営スタッフのみです。）

1．会場受付時での予防
①大会当日の体温を封筒に記載してください。（2人のお名前・体温）
②エントリ-代については当日徴収、トレイにて受け渡しをさせていただきます。
（封筒に1組分の金額を入れ・表に2人のお名前・体温を記載しお持ちください）
③体調がよくない場合は出場を見合わせてください。
（例: 発熱や、軽症でも 咳・咽頭痛などの症状がある場合）

2．会場内での予防（会場内にアルコール消毒液を設置しています）
①会場内では小まめな手洗い或いは消毒液で手指消毒を必ず行ってください。
②会場施設内においても除菌処理を出来る限り実施いたします。
③会場内では常時マスク着用をお願いいたします。
④大きな声での会話や人との距離が密にならないようお願いします。
⑤会場内での人数制限により試合終了後にお帰り頂くようお願いする
場合があります。

3．試合中での予防
①今大会に限り、試合中のマスク・フェイスカバー着用を認めます。
②試合待機中のマスク着用をお願いいたします。
③試合終了後の握手を中止いたします。
④試合終了後速やかに手洗い或いは手指の消毒をお願いいたします。

※　感染防止のために主催者が決めたその他の措置の遵守、
主催者の指示に従がっていただけるようお願いいたします。

以上

# 第37回兵庫ｽﾃｯﾌﾟｱｯﾌﾟﾁｬﾚﾝｼﾞﾏｯﾁ　2021春

【主　　催】日本女子テニス連盟兵庫県支部
【協　　賛】(株)ダンロップスポーツマーケティング　　アメアスポーツジャパン(株)
(株)トアルソン　　ヨネックス(株)　　グローブライドジャパン(株)
(株)キャピタルスポーツ ラケットプラザ

【大 会 委 員】大会会長　　松田 英美
大会副会長　早野 知実
大会役員　　岡本 三智代　尾上 重世　杉田 眞澄
レフェリー　　友廣 英子
大会委員　　田中 藤美　中島 宣子　中元 恵子　角田 智江　水方 紀代　兼田 由香里　船橋 美好子
兵東 直子　須原 恭子　新谷 さゆり　花本 真由美　田中 康子　友廣 良　玉田 年世

【共　　催】芦屋市テニス協会・芦屋ｼｰｻｲﾄﾞテニス・芦屋公園・住友総合グランド
三木市テニス協会・香枦園テニス倶楽部・アーバン六甲テニス倶楽部・吉川総合公園

| 4月 | | 6 (火) | 12 (月) | 13 (火) | 14 (水) | 15 (木) | 16 (金) | 20 (火) | 21 (水) | 22 (木) | 23 (金) |
|---|---|---|---|---|---|---|---|---|---|---|---|
| アーバン | S3 | | | リーグ | 本戦 | (予) | | | | | |
| 住友 | S1 | | | リーグ | 本戦 | | | | (予) | | |
| | S2 | | | | リーグ | | | 本戦 | | | |
| | 60歳<br>65歳 | | | | リーグ・本戦 | | | | | | |
| 中央会場 | S1 | 芦屋ｼｰｻｲﾄﾞ<br>(リーグ) | | 雨の場合の<br>(予)<br>又は本戦 | 芦屋公園<br>(予) | | | | | | |
| | S2 | 香枦園<br>芦屋公園<br>(リーグ) | | | | | | | | | |
| 吉川 | シングルス | | | | | | リーグ・本戦 | | | | (予) |
| | S4・S5 | | | | | リーグ・本戦 | | | | (予) | |
| | 55歳 | | リーグ・本戦 | | | | | (予) | | | |
| | S1 | | リーグ | 本戦 | | | | (予) | | | |
| | S2 | | リーグ | 本戦 | | | | (予) | | | |

☆　中央会場　S1・S2の6日(火)のリーグ戦が雨の場合　　13日に変更
☆　吉川会場　S1・S2の12日(月)のリーグ戦が雨　　13日に変更
S1・S2の13日(火)の本戦が雨の場合　　20日に変更
55歳の12日(月)リーグ戦・本戦が雨の場合　　20日に変更

【注意事項】
※　中央会場のS1・S2は会場を選ぶ事は出来ません
※　エントリー数によって日程等が変わる場合があります
※　香枦園・芦屋シーサイドテニスは1組で1台駐車可・満車の場合有料駐車場にお願いします
※　住友総合グランドは8：45以降の入場・人数制限もありますのでご協力お願いします
※　試合は６ゲーム先取（ﾉｰｱﾄﾞﾊﾞﾝﾃｰｼﾞ）３組のリーグについては８ゲーム先取で行ないます
※　本戦トーナメントの試合は1セットマッチ、ノーアドバンテージ（7ﾎﾟｲﾝﾄﾀｲﾌﾞﾚｰｸ）です
※　豪雨以外は定刻に御集合ください
※　試合球はダンロップフォートイエロー、試合後本部に返却してください
※　練習は初戦のみサービス4本
※　全てセルフジャッジ、セットブレークルールを採用します
※　「JTAテニスルールブック2021」に準じて試合を行います
※　競技中の事故については、責任はおえません
※　駐車場が混雑しますので、乗り合わせてお越しください
（芦屋ｼｰｻｲﾄﾞ、ｱｰﾊﾞﾝ六甲、香枦園、芦屋公園は１人の場合は駐車できません）
※　芦屋ｼｰｻｲﾄﾞ駐車場が満車の場合、近くのⓅに停めて頂くことになります
※　芦屋公園テニスコートは 8時以降20時まで500円 の駐車料金が必要です
※ テニスコート・クラブハウスはきれいにご使用下さい・ゴミ等は各自お持ち帰りください


※問合せ
芦屋ｼｰｻｲﾄﾞ→　岡本 三智代　090-9110-2682
香枦園　→　杉田 眞澄　070-5430-9925
芦屋公園　→　岡本 三智代　090-9110-2682
ｱｰﾊﾞﾝ六甲　→　田中 藤美　070-5438-9925
吉川総合公園　→　尾上 重世　090-7346-2902
住友総合ｸﾞﾗﾝﾄﾞ→　友廣 英子　070-5264-9925

# 第37回兵庫ｽﾃｯﾌﾟｱｯﾌﾟﾁｬﾚﾝｼﾞﾏｯﾁ 2021春

《S2》　NO.1

4月6日(火) 香枦園

| A | 8:45 | 1 | 2 | 3 | 4 | 成績 | 順位 |
|---|---|---|---|---|---|---|---|
| 1 | 金 理恵・桑山 博美<br>(香枦園) | | | | | | |
| 2 | 安達 典子・波戸 薫<br>(ﾁｰﾑ丸尾・一般) | | | | | | |
| 3 | 植田 昌子・堤 圭香<br>(TC神戸) | | | | | | |
| 4 | 吉田 由美子・横山 典子<br>(第一ｸﾞﾘｰﾝ・ｸﾞﾗﾝﾌﾟﾗｽ) | | | | | | |

| B | 11:00 | 5 | 6 | 7 | 成績 | 順位 |
|---|---|---|---|---|---|---|
| 5 | 肥越 綾・正井 雪江<br>(すま離宮TS・星和高原TC) | | | | | |
| 6 | 野上 友希・増井 恵子<br>(江坂ﾃﾆｽｾﾝﾀｰ・川西ﾛｰﾝTC) | | | | | |
| 7 | 松長 真紀・石末 満里<br>(ﾃﾆｽﾌﾟﾗｻﾞ尼崎・ｶｸﾃﾙ企画) | | | | | |

| C | 8:45 | 8 | 9 | 10 | 11 | 成績 | 順位 |
|---|---|---|---|---|---|---|---|
| 8 | 村上 幸枝・西田 裕紀子<br>(シーズ万博・クリスタル) | | | | | | |
| 9 | 水倉 容子・山中 美穂子<br>(芦屋ｼｰｻｲﾄﾞﾃﾆｽ・阪急仁川) | | | | | | |
| 10 | 貴志 久美子・川崎 るみ子<br>(ﾛﾍﾞﾘｱ・TRTA) | | | | | | |
| 11 | 松村 富士子・北野 裕子<br>(松田ﾃﾆｽ塾・江坂ﾃﾆｽｾﾝﾀｰ) | | | | | | |

| D | 8:45 | 12 | 13 | 14 | 15 | 成績 | 順位 |
|---|---|---|---|---|---|---|---|
| 12 | 松田 かつゑ・有年 日登美<br>(星和高原TC) | | | | | | |
| 13 | 門脇 静香・三島 直美<br>(松田ﾃﾆｽ塾・Tone) | | | | | | |
| 14 | 吉田 知華子・松尾 千歳<br>(阪急仁川TC・ｻｳｻﾘｰﾄ) | | | | | | |
| 15 | 川髙 恵子・濱田 寿代<br>(team よっし～☆+F906・すま離宮TS) | | | | | | |

| E | 11:00 | 16 | 17 | 18 | 19 | 成績 | 順位 |
|---|---|---|---|---|---|---|---|
| 16 | 柳田 純子・横田 俊子<br>(ﾕﾆﾊﾞｰ神戸) | | | | | | |
| 17 | 田中 あゆみ・須田 智美<br>(ｻｳｻﾘｰﾄ) | | | | | | |
| 18 | 下山 麻紀子・大土井 愛子<br>(香枦園・一般) | | | | | | |
| 19 | 関口 京子・犬飼 祐子<br>(J-three・徳秀苑) | | | | | | |

| F | 11:00 | 20 | 21 | 22 | 23 | 成績 | 順位 |
|---|---|---|---|---|---|---|---|
| 20 | 太田 美奈子・川島 もと子<br>(ｺｽﾊﾟ神崎川・TAC桃山) | | | | | | |
| 21 | 玉田 富美子・清川 孝子<br>(ﾄｯﾌﾟﾗﾝ) | | | | | | |
| 22 | 小池 智子・佐藤 栄子<br>(箕面ITC) | | | | | | |
| 23 | 池　恵里子・林田 美江<br>(服部緑地MT・万博TG) | | | | | | |

| G | 11:00 | 24 | 25 | 26 | 成績 | 順位 |
|---|---|---|---|---|---|---|
| 24 | 笹尾 陽子・木村 真弓<br>(松田ﾃﾆｽ塾) | | | | | |
| 25 | 中山 優子・井上 春佳<br>(一般) | | | | | |
| 26 | 井上 陽子・熱田 厚江<br>(ﾛﾍﾞﾘｱ) | | | | | |

| H | 13:00 | 27 | 28 | 29 | 30 | 成績 | 順位 |
|---|---|---|---|---|---|---|---|
| 27 | 上田 理恵・相原 智子<br>(ﾀﾞｲﾔﾓﾝﾄﾞTC・ITW石切) | | | | | | |
| 28 | 牧田 由利子・西口 恵子<br>(Free style・Tennis Do!) | | | | | | |
| 29 | 石垣 祐紀枝・林 由佳子<br>(ﾚｲﾝﾎﾞｰ彩都・徳秀苑) | | | | | | |
| 30 | 吉井 心美・今井 恵子<br>(GR8・香枦園) | | | | | | |

| I | 13:00 | 31 | 32 | 33 | 34 | 成績 | 順位 |
|---|---|---|---|---|---|---|---|
| 31 | 三浦 洋子・井上 裕紀子<br>(TASU-Club・松田ﾃﾆｽ塾) | | | | | | |
| 32 | 辻 英子・鈴木 広子<br>(松田ﾃﾆｽ塾・ﾉｱ西宮) | | | | | | |
| 33 | 搗本 佳子・吉田 裕子<br>(五月山TC・五月山) | | | | | | |
| 34 | 服部 恭子・河野 美津代<br>(芦屋ｼｰｻｲﾄﾞﾃﾆｽ) | | | | | | |

| J | 13:00 | 35 | 36 | 37 | 38 | 成績 | 順位 |
|---|---|---|---|---|---|---|---|
| 35 | 石原 まり子・長岡 智子<br>(香枦園) | | | | | | |
| 36 | 伊藤 奈津子・小西 真琴<br>(阪急仁川TS・ノア深江橋) | | | | | | |
| 37 | 松本 津代子・奥田 三千代<br>(Do planning・ｺｽﾊﾟ神崎川) | | | | | | |
| 38 | 髙田 玲子・魚澤 めぐみ<br>(ﾕﾆﾊﾞｰ神戸) | | | | | | |

4月6日(火) 芦屋公園

| K | 8:45 | 39 | 40 | 41 | 42 | 成績 | 順位 |
|---|---|---|---|---|---|---|---|
| 39 | 幸田 裕美・西本 奈津子<br>(万博TG・ﾈｵ摂津) | | | | | | |
| 40 | 木落 民子・東辻 奈津子<br>(ﾉｱ西宮・一般) | | | | | | |
| 41 | 上野 麻紀・細見 知子<br>(TC神戸) | | | | | | |
| 42 | 小林 純子・山下 直美<br>(一般・ｺｽﾊﾟ神崎川) | | | | | | |

| M | 11:00 | 47 | 48 | 49 | 50 | 成績 | 順位 |
|---|---|---|---|---|---|---|---|
| 47 | 尾﨑 久美子・李 陽子<br>(松田ﾃﾆｽ塾・O.T.P) | | | | | | |
| 48 | 﨑浴 美奈子・上谷 るみ<br>(TC三田) | | | | | | |
| 49 | 西村 容子・三浦 佳美<br>(芦屋ｼｰｻｲﾄﾞﾃﾆｽ) | | | | | | |
| 50 | 木村 智美・手川 美奈子<br>(ITCｽｶｲｺｰﾄ・TC三田) | | | | | | |

| L | 8:45 | 43 | 44 | 45 | 46 | 成績 | 順位 |
|---|---|---|---|---|---|---|---|
| 43 | 福岡 秀実・渡部 秀子<br>(香枦園・宝塚ﾊﾟﾌﾞﾘｯｸLTC) | | | | | | |
| 44 | 山下 圭・小野 修代<br>(すま離宮TS) | | | | | | |
| 45 | 石神 ゆかり・兵頭 かおり<br>(Do planning・大阪天王寺) | | | | | | |
| 46 | 玉 清美・川﨑 詩乃<br>(一般・TC神戸) | | | | | | |

| N | 11:00 | 51 | 52 | 53 | 54 | 成績 | 順位 |
|---|---|---|---|---|---|---|---|
| 51 | 大森 悦子・鷺坂 優子<br>(本山ｽﾎﾟｰﾂ・阪急仁川TS) | | | | | | |
| 52 | 松永 きよみ・楠 容子<br>(ｺｽﾊﾟ神崎川・松田ﾃﾆｽ塾) | | | | | | |
| 53 | 藤木 由希子・山本 有紀<br>(第一ｸﾞﾘｰﾝ・ｸﾞﾗﾝﾌﾟﾗｽ) | | | | | | |
| 54 | 米岡 朋子・生島 恵理子<br>(ﾉｱ西宮) | | | | | | |

【シード選手】

1 金 理恵・桑山 博美 (香枦園)
2 大森 悦子・鷺坂 優子 (本山ｽﾎﾟｰﾂ・阪急仁川TS)
3〜4 幸田 裕美・西本 奈津子 (万博TG・ﾈｵ摂津)
松田 かつ子・有年 日登美 (星和高原TC)
5 笹尾 陽子・木村 真弓 (松田ﾃﾆｽ塾)
〜 上田 理恵・相原 智子 (ﾀﾞｲﾔﾓﾝﾄﾞTC・ITW石切)
福岡 秀実・渡部 秀子 (香枦園・宝塚ﾊﾟﾌﾞﾘｯｸLTC)
8 村上 幸枝・西田 裕紀子 (シーズ万博・クリスタル)
9 太田 美奈子・川島 もと子 (ｺｽﾊﾟ神崎川・TAC桃山)
〜 三浦 洋子・井上 裕紀子 (TASU-Club・松田ﾃﾆｽ塾)
尾﨑 久美子・李 陽子 (松田ﾃﾆｽ塾・O.T.P)
12 肥越 綾・正井 雪江 (すま離宮TS・星和高原TC)
13 柳田 純子・横田 俊子 (ﾕﾆﾊﾞｰ神戸)
14 石原 まり子・長岡 智子 (香枦園)

☆ ポイントが同じ場合、シードの順位は抽選で決めました

## 【決勝トーナメント】

### S1

4月13日（火）
芦屋シーサイド

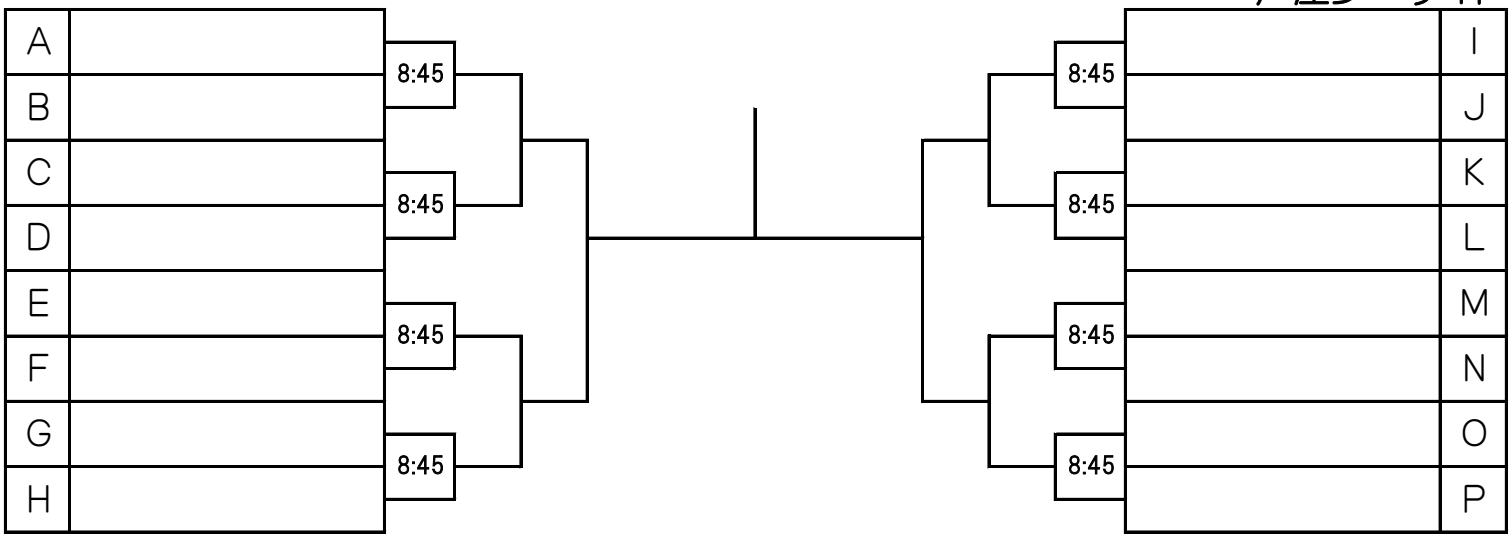


### 5•6位決定戦

※6位までS2に上がります

## 【決勝トーナメント】

### S2

4月13日（火）
芦屋シーサイド

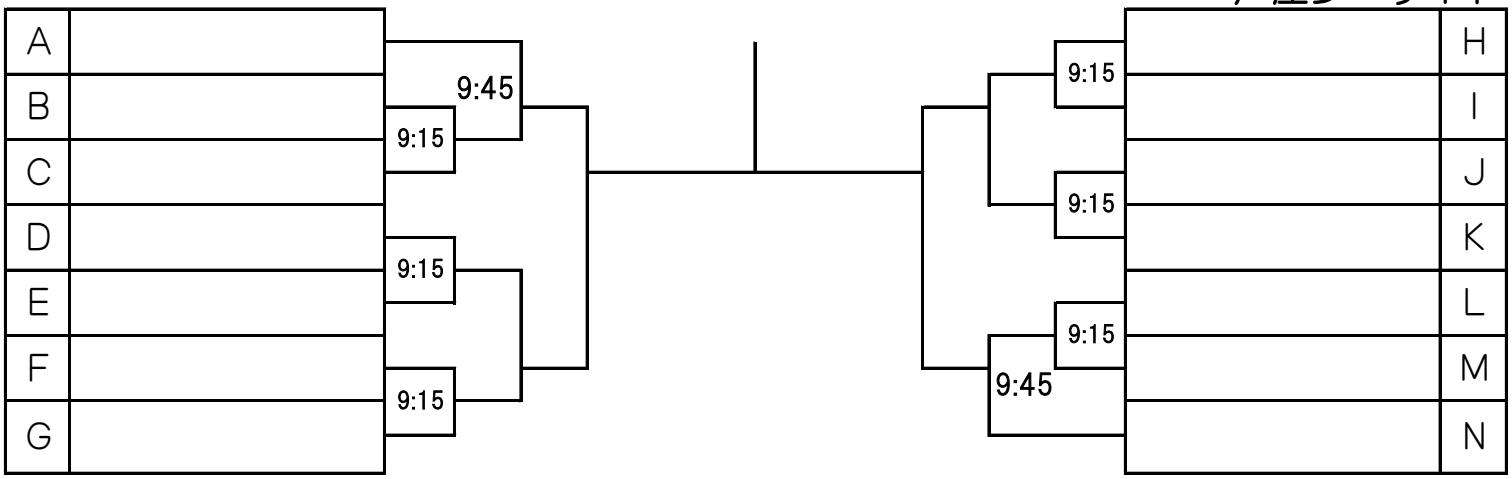


### 5位決定戦

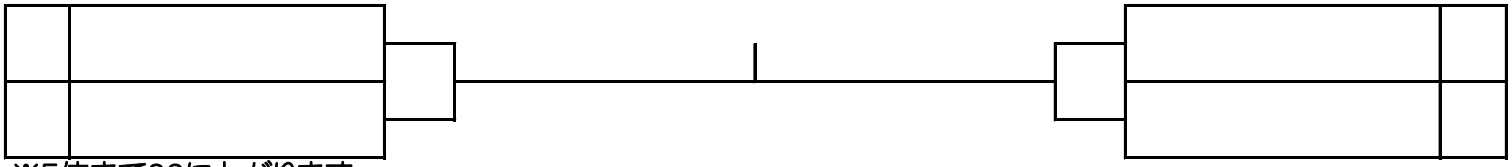

※5位までS3に上がります